EDIFICAÇÃO EXISTENTE

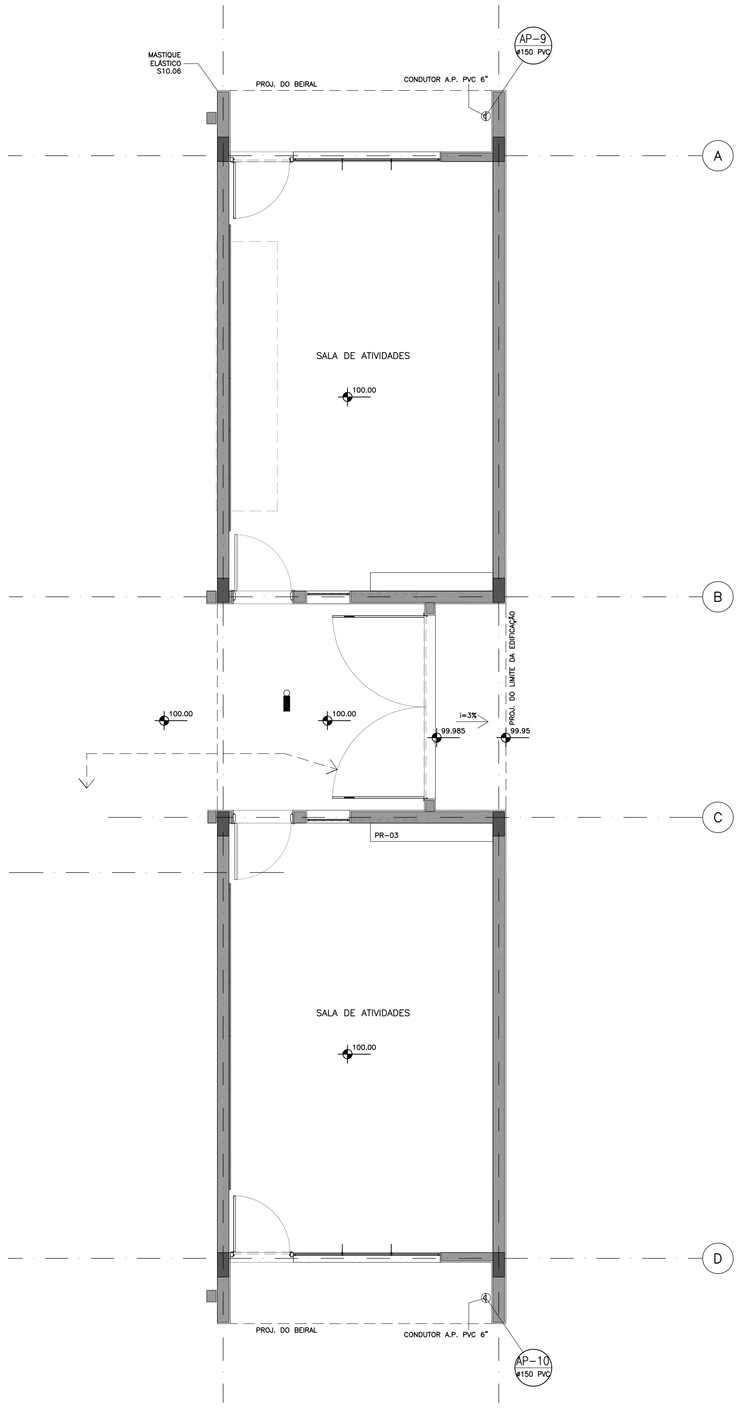

PLANTA
ESCALA: 1/50

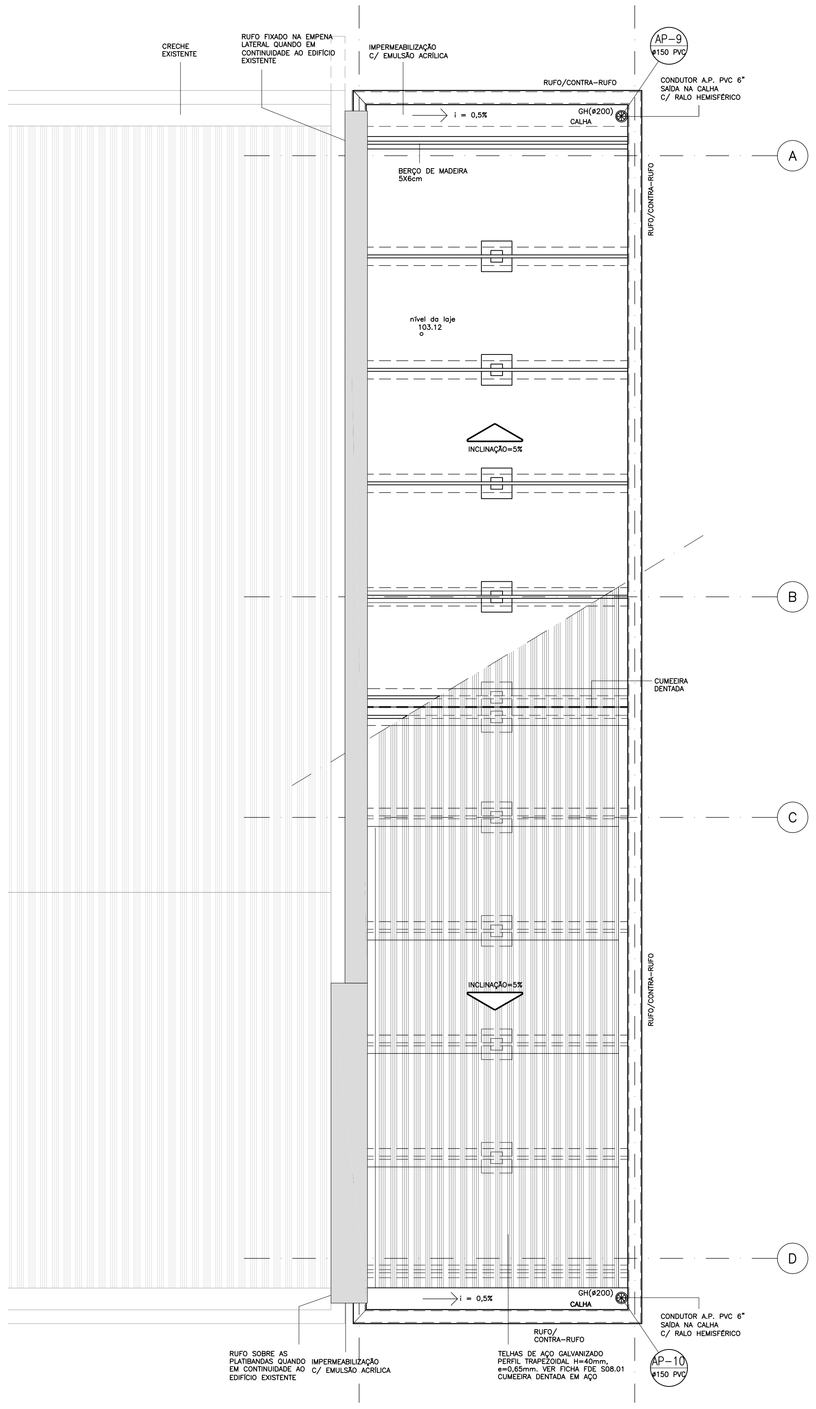

PLANTA DE COBERTURA
ESCALA: 1/50

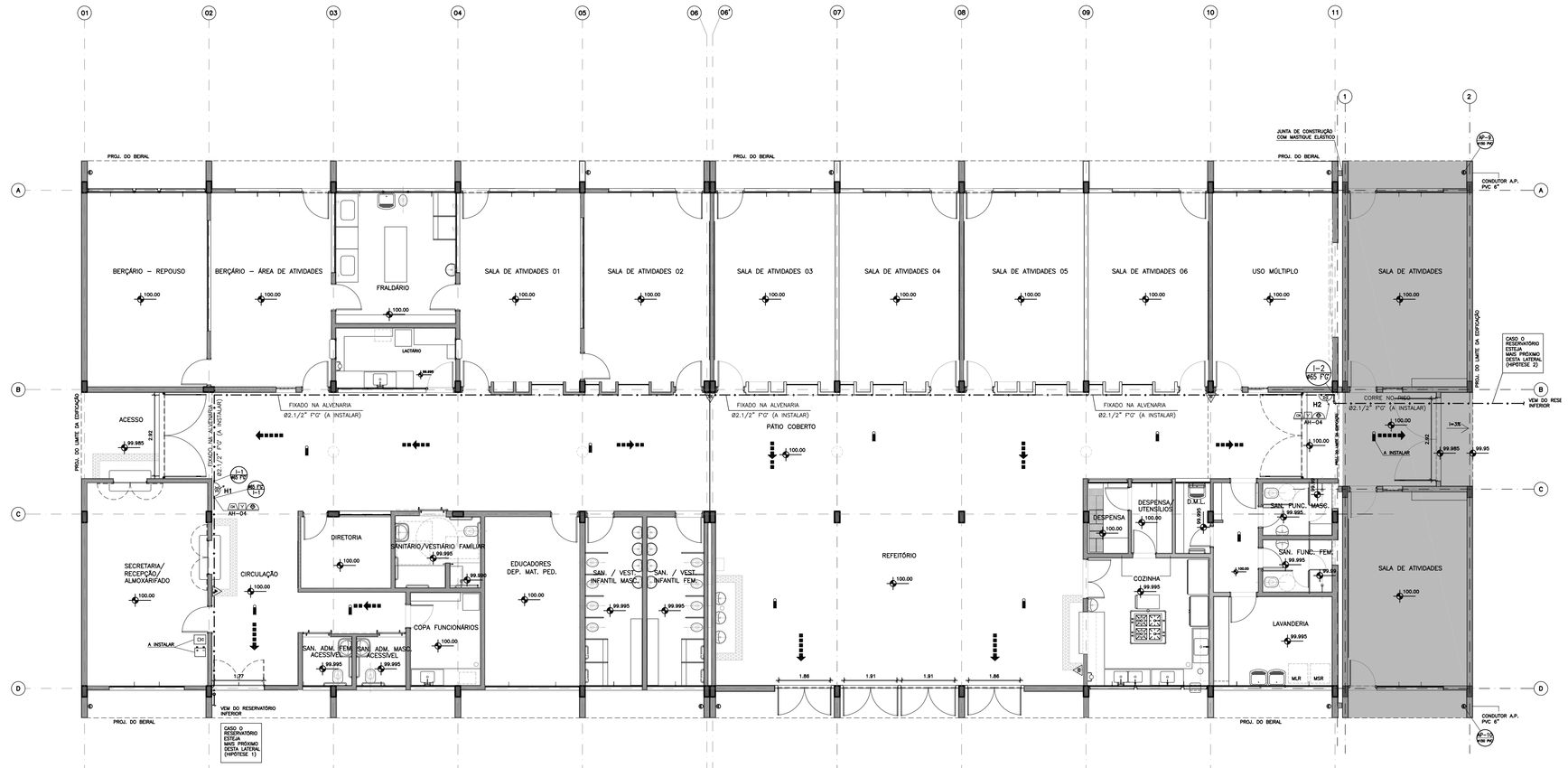

IMPLANTAÇÃO EM CONTINUIDADE AO EXISTENTE
PLANTA DE HIDRANTE
ESCALA: 1/75

NOTAS

1) NA EDIFICAÇÃO EXISTENTE, OS EQUIPAMENTOS DE SEGURANÇA CONTRA INCÊNDIO E A SINALIZAÇÃO (ROTAS DE FUGA, EXTINTORES E LUMINÁRIAS) SÃO EXISTENTES A MANTER.

2) A REDE DE HIDRANTES (TUBULAÇÕES, ABRIGOS DE HIDRANTES, BOTOEIRAS E ALARMES) SÃO A INSTALAR.

3) A CENTRAL DE ALARME E BATERIAS NA SECRETARIA SÃO A INSTALAR.

LEGENDA:

- UNIÃO
- RG — REGISTRO DE GAVETA
- VR — VALVULA DE RETENÇÃO
- VS — VÁLVULA SOLENÓIDE

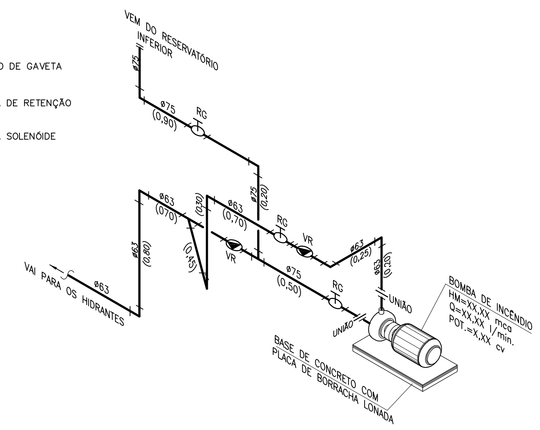

DETALHE ISOMÉTRICO DE LIGAÇÃO DA BOMBA DE INCÊNDIO
SEM ESCALA

SIMBOLOGIA / INSTALAÇÕES HIDRÁULICAS

VD	Válvula de Descarga	TL	Torneira de Lavagem		Tubulação de Esgoto		Avisador Sonoro Tipo Sirene
MI	Mictório	TJ	Torneira de Jardim		Tubulação de Ventilação		Acionamento Manual do Sist. de Detecção e Alarme
CH	Chuveiro	F°G°	Ferro Galvanizado		Tubulação de Água Pluvial		Registro de Recalque
FI	Filtro	F°F°	Ferro Fundido		Tubulação de Gás		Botão de Acionamento da Bomba
BB	Bebedouro	CD	Caixa de Distribuição		Tubulação de Água Fria (Aparelho)		Tubulação que sobe
TQ	Tanque	CI	Caixa de Inspeção		Tubulação de Água Fria (Bacia c/ Válvula)		Tubulação que desce
PI	Pia	GH	Greiha Hemisférica		Tubulação de Água Quente		Coluna de Água Fria
AF	Água Fria	CA	Caixa de Areia		Abrigo p/Hidrante e Mangueira		Coluna de Ventilação
AQ	Água Quente	CG	Caixa de Gordura		Extintor de CO2 – 6 Kg. (5B)		Coluna de Água Pluvial
E	Esgoto	RS	Ralo Sifonado		Extintor de Água Pressurizada 10 L. (2A)		Coluna de Esgoto
AP	Água Pluvial	RC	Ralo Seco		Extintor de Pó Químico Seco 4 Kg (10B)		Caixa de Inspeção de Esgoto
V	Ventilação	BS	Bacia Sanitária		Extintor de Pó Químico Seco 12 Kg (20B)		Caixa de Areia p/AP
LA	Ladrão	R	Recalque		Válvula de Retenção		Registro de Pressão
LI	Limpeza	RR	Registro de Recalque		Registro de Paragem (Gaveta)		Registro de Gaveta
LT	Lavatório	RG	Registro de Gaveta		Iluminação de Emergência		Válvula de pé com Crivo
I	Coluna de Incêndio	RP	Registro de Pressão		Iluminação de Emergência com Autonomia de 1 hora		Válvula de Descarga
AH	Abrigo de Hidrante	VR	Valvula de Retenção				Tomada de Gás
AG	Abrigo de Gás	IE	Iluminação de Emergência				Ralo Sifonado
SG	Sifão de Gás	CF	Chave de Fluxo				Greiha Hemisférica

	Abrigo Cavalete/Hidrômetro
	Abrigo de Gás
	Caixa de Gordura
	Caixa de Distribuição
	Bomba de Incêndio
	Reserva de incêndio
	Central de Detecção e Alarme
	Bateria do Sistema de Detecção e Alarme
	Saída Final da Rota de Fuga
	Direção do Fluxo da Rota de Fuga

NOTAS

1) MATERIAL DAS TUBULAÇÕES
SISTEMA DE HIDRANTE: FERRO GALVANIZADO

2) AS PAREDES DAS SALAS DE AULA, SÃO RESISTENTES AO FOGO POR NO MÍNIMO 60 MINUTOS, CONFORME DETERMINA A IT–08/19 DO CBPMESP.

3) O EXECUTANTE DEVERÁ PROVIDENCIAR SINALIZAÇÃO DOS HIDRANTES, EXTINTORES, ESCADAS E SAÍDAS DE EMERGÊNCIA ASSIM COMO DEMAIS ITENS COMPONENTES DO SISTEMA DE COMBATE A INCÊNDIO, UTILIZANDO PLACAS COM PICTOGRAMAS DE EFEITO FOTOLUMINESCENTE DE ACORDO COM O CONTIDO NA INSTRUÇÃO TÉCNICA Nº 20 DO DECRETO 63.911/18 DO C.B.P.M.E.S.P. DEVENDO AINDA, FIXAR UMA PLACA MODELO M1 DA MESMA INSTRUÇÃO TÉCNICA NO PONTO INDICADO NO PROJETO.

4) O EXECUTANTE DEVERÁ DESLOCAR A CAIXA DE GORDURA E AS CAIXAS DE INSPEÇÃO DE ESGOTO EXISTENTES CASO SEJA NECESSÁRIO.

MEM. DE CÁLCULO REDE DE HIDRANTES–SISTEMA TIPO–2 (DECR. EST. 63.911/18)

TRECHO	PRESSÃO NO ESGUICHO OU NO PTO INICIAL DO TRECHO (mca)	VAZÃO em (Ls/min.)	TUBULAÇÕES						ELEVAÇÃO (+ ou –)	PRESSÃO NO PONTO (m.c.a)
			DIÂMETRO (mm)	COMPRIMENTO			J.UNITÁRIO (m/m)	J.TOTAL (m)		
				real	equiv.	total				
H1–A	30,00	150,00	63	47,85	18,00	65,85	X,XXX	X,XX	0,00	XX,XX
H2–A	XX,XX	XXX,XX	63	0,00	10,00	10,00	X,XXX	X,XX	0,00	XX,XX
A–B	–	XXX,XX	63	XX,XX	XX,XX	XX,XX	X,XXX	X,XX	X,XX	XX,XX
B–C	–	XXX,XX	75	3,90	18,70	22,60	X,XXX	X,XX	–2,00	XX,XX

BOMBA DE INCÊNDIO: PRESSÃO: XX,XX mca
VAZÃO: XXX,XX L/min.
POTÊNCIA: X,XX CV

RESERVA DE INCÊNDIO: 8,00m3
ACIONAM. DA BOMBA: BOTOEIRA

RESERVATÓRIO: ELEVADO
EXPEDIÇÃO: ESGUICHO REGULÁVEL

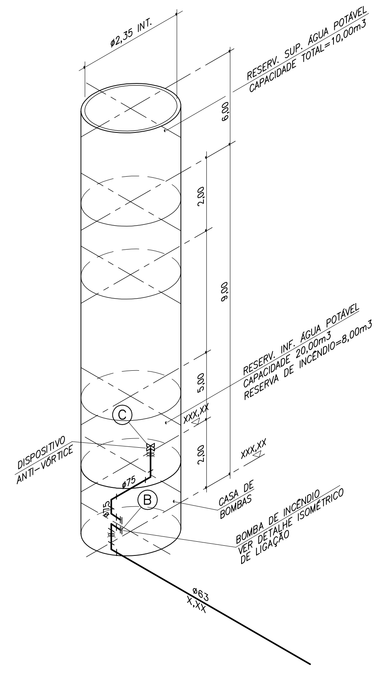

ESQUEMA ISOMÉTRICO DE INTERLIGAÇÃO NO RESERVATÓRIO

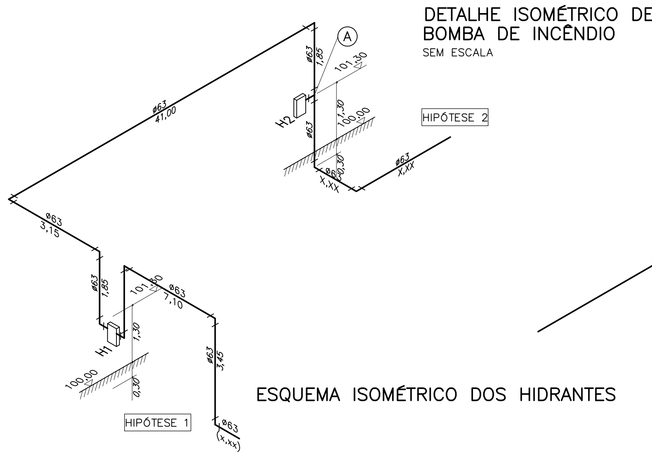

ESQUEMA ISOMÉTRICO DOS HIDRANTES

PAD CR-5 300

CÓD.	COR	ESP.
01	07	0.18
02	07	0.25
03	07	0.35
04	07	0.50
05	07	0.70
06	07	0.13
07	07	0.10
08	08	0.13
09	09	0.18
250	250	0.10
251	251	0.13
252	252	0.13
253	253	0.18
254	254	0.25

Nº	MODIFICACOES	APROVACAO	DATA	APROVACAO	DATA	OBSERVACOES	DESENHOS DE REFERENCIA	N.	APROVACAO	DATA
9										
8										
7										
6									APROVACAO	DATA
5									AUTOR DO PROJETO	
4										
3										
2										
1										
0		AUTOR DO PROJETO		FDE					FDE	

FUNDAÇÃO PARA O DESENVOLVIMENTO DA EDUCAÇÃO

PROJETO DESENVOLVIDO EPS ENGENHARIA E CONSULTORIA
RESPONSÁVEL TÉCNICO: EURICO SATIO TANIGUCHI - CREA: 0600512880

FUNDAÇÃO PARA O DESENVOLVIMENTO DA EDUCAÇÃO – FDE

ESCOLA – NOME/LOCAL: —			CÓDIGO: 1 2 0 3 0 2 4
INTERVENÇÃO: MÓDULO DE AMPLIAÇÃO DE CRECHE 2 SALAS			Nº LOTE: 01
ETAPA/ÁREA TÉCNICA: PROJETO EXECUTIVO DE HIDRÁULICA	TIPO PROJETO: PADRÃO CR–5	DATA: ABRIL/2021	ETAPA/ÁREA TÉCNICA: PE–HID
CONTEÚDO: PLANTA, COBERTURA E DETALHES	ESCALA: 1/50	FOLHA: 01/03	REVISÃO: 00

1203024 _01HPE00100_01